# Qick Start

# HUAWEI E169

# Copyright © Huawei Technologies Co., Ltd. 2010.

## Alle Rechte vorbehalten.

Kein Teil dieses Dokumentes darf ohne vorherige schriftliche Genehmigung durch Huawei Technologies Co., Ltd in irgendeiner Weise vervielfältigt oder übertragen werden.

Das in diesem Handbuch beschriebene Produkt kann urheberrechtlich geschützte Software von Huawei Technologies Co., Ltd und möglicher Lizenzgeber enthalten. Kunden dürfen besagte Software auf keine Art und Weise reproduzieren, verbreiten, modifizieren, dekompilieren, demontieren, verschlüsseln, extrahieren, rekonstruieren, leasen, übertragen oder Unterlizenzen für sie vergeben, sofern solche Beschränkungen nicht von geltenden Gesetzen verboten sind oder solche Maßnahmen von den entsprechenden Inhabern des Urheberrechts in Form von Lizenzen genehmigt sind.

## Warenzeichen und Genehmigungen

HUAWEI, HUAWEI, und sind Warenzeichen oder gesetzlich geschützte Warenzeichen von Huawei Technologies Co., Ltd.

Andere genannte Warenzeichen, Produkte, Dienstleistungen und Firmennamen sind Eigentum ihrer jeweiligen Besitzer.

## Hinweis

Einige Eigenschaften des Produkts und seines hierin beschriebenen Zubehörs sind von der installierten Software, den verfügbaren Kapazitäten und den Einstellungen des lokalen Netzwerks abhängig und können möglicherweise bei bestimmten lokalen Netzbetreibern oder Netzwerkanbietern nicht aktiviert werden oder eingeschränkt sein. Die hier genannten Beschreibungen können daher in einigen Fällen vom Produkt oder dem von Ihnen gekauften Zubehör abweichen.

Huawei Technologies Co., Ltd behält sich das Recht vor, jegliche in diesem Handbuch enthaltene Informationen oder Angaben ohne vorherige Ankündigung oder Verpflichtung zu ändern.

## KEINE GARANTIE

DER INHALT DIESES HANDBUCHS WIRD WIE BESEHEN BEREITGESTELLT. SOFERN DIES NICHT VON GELTENDEN GESETZEN VORGESCHRIEBEN IST, WIRD KEINE GARANTIE, WEDER AUSDRÜCKLICH NOCH IMPLIZIERT, FÜR DIE RICHTIGKEIT, DIE ZUVERLÄSSIGKEIT ODER DEN INHALT DIESES HANDBUCHS GEGEBEN. DIES BEZIEHT SICH, EINSCHLIESSLICH ABER NICHT AUSSCHLIESSLICH, AUF IMPLIZITE GARANTIEEN FÜR DIE GEBRAUCHSTAUGLICHKEIT UND EIGNUNG FÜR EINEN SPEZIELLEN ZWECK.

HUAWEI TECHNOLOGIES CO., LTD HAFTET ZUM MAXIMAL GESETZLICH ZULÄSSIGEN AUSMASS IN KEINEM FALL FÜR JEDWEDE SPEZIFISCHE, ZUFÄLLIGE, INDIREKTE, ODER FOLGESCHÄDEN SOWIE VERLORENE GEWINNE, GESCHÄFTE, EINKÜNFTE, DATEN, FIRMENWERTE ODER ERWARTETE ERSPARNISSE.

# Import- und Exportbestimmungen

Kunden haben sich an alle geltenden Gesetze und Bestimmungen für den Import und Export zu halten und müssen alle notwendigen Genehmigungen und Lizenzen der Regierung für den Export, Re-Export oder Import des in diesem Benutzerhandbuch genannten Produktes inklusive der betreffenden Software und der technischen Daten einholen.

# Inhaltsverzeichnis

Erste Schritte mit dem E169 ..... 1
Systemanforderungen für den PC ..... 5
Vorbereitung des E169 ..... 5
Anleitung zur Installation ..... 7

## Wir freuen uns, dass Sie sich für den Huawei HSUPA USB-Stick entschieden haben.

## Hinweis

- Dieses Handbuch beschreibt kurz die Vorbereitung, die Installation und Deinstallation des Huawei HSUPA USB-Sticks (im Folgenden als E169 bezeichnet) sowie die zu beachtenden Sicherheitsmaßnahmen.
- Es wird empfohlen, vor Verwendung des E169 das Benutzerhandbuch zu lesen.

## Erste Schritte mit dem E169

Die folgenden Abbildungen zeigen den E169.
Das tatsächliche Produkt kann sich davon unterscheiden.

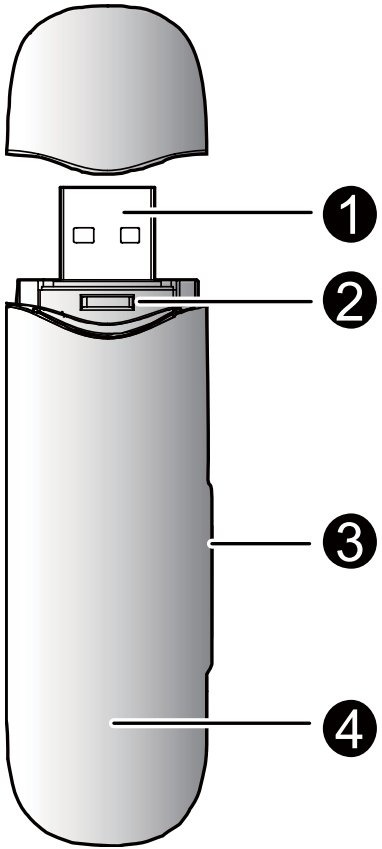


❶ **USB** Stecker

❷ **SIM/USIM** Slot

❸ **MicroSD Card Slot**

❹ Diode

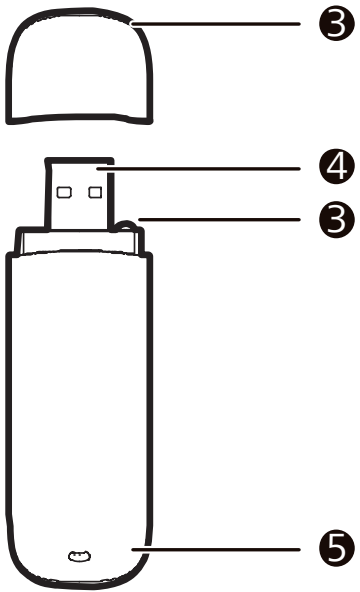


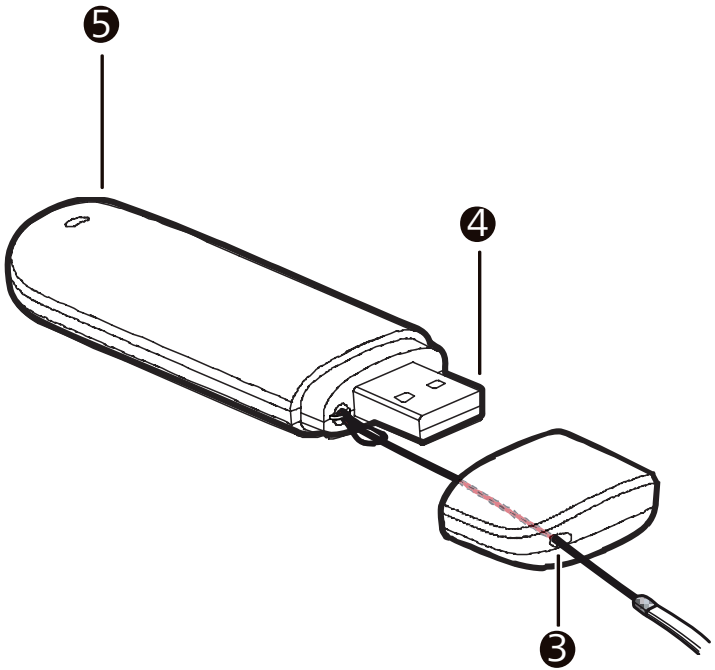


## ❸ Befestigung für Anhänger

Verbindet Kappe und Stick, damit nichts verloren geht.

## ❹ USB-Stecker

Wird an die USB-Schnittstelle des PCs angeschlossen.

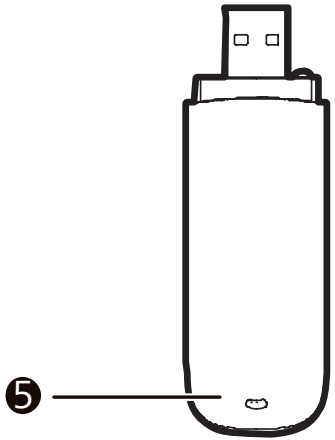


## ❺ Anzeige

Zeigt den Status des E169 an.

- Grün blinkend, zweimal pro 3 Sek.: Der USB-Stick ist angeschaltet.
- Grün blinkend, einmal pro 3 Sek.: Der USB-Stick meldet sich bei einem 2G-Netzwerk an.
- Blau blinkend, einmal pro 3 Sek.: Der USB-Stick meldet sich bei einem 3G/3G+-Netzwerk an.
- Grün leuchtend: Der USB-Stick ist mit einem 2G-Netzwerk verbunden.
- Blau leuchtend: Der USB-Stick ist mit einem 3G-Netzwerk verbunden.
- Blaugrün leuchtend: Der USB-Stick ist mit einem 3G+-Netzwerk verbunden.
- Aus: Der USB-Stick wurde entfernt.

## Systemanforderungen für den PC

Um E169 zu verwenden, ist die folgende PC-Konfiguration erforderlich:

- Standard-USB-Schnittstelle.
- Windows 2000 SP4, Windows XP SP2/SP3, Windows Vista SP1/SP2, Windows 7.
- Mac OS X 10.4, 10.5 und 10.6 mit neuestem upgrade.
- Ihre Computerhardware sollte die Voraussetzungen für das verwendete Betriebssystem erfüllen oder übertreffen.
- Bildschirmauflösung: 800 x 600 oder höher.

## Vorbereitung des E169

1. Entfernen Sie die Abdeckung auf der Rückseite des E169 .
2. Setzen Sie die USIM/SIM-Karte und die Micro-SD-Karte (optional) in die Kartensteckplätze ein. Vergewissern Sie sich, dass die Karten ordnungsgemäß eingesetzt sind.

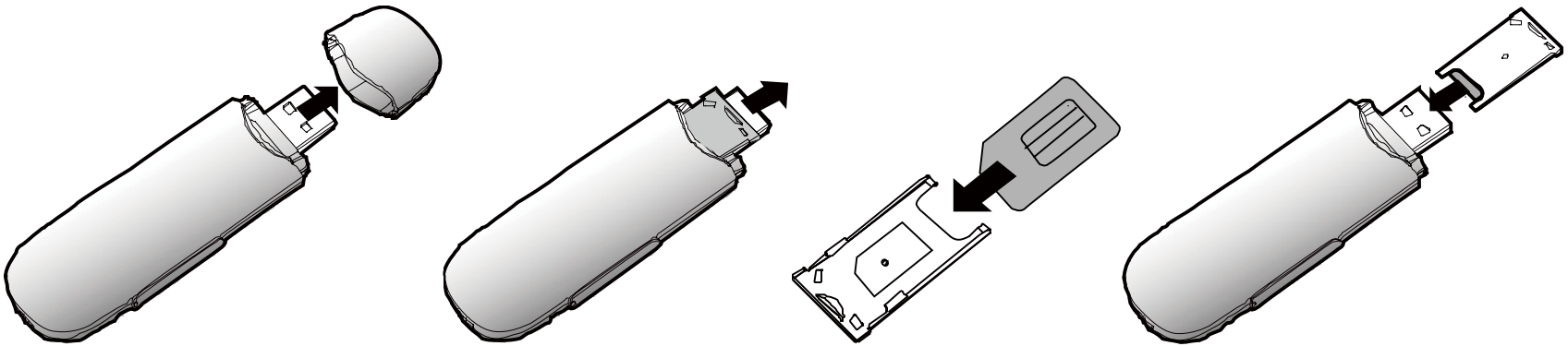

## Hinweis

- Bei der Micro-SD-Karte handelt es sich um optionales Zubehör, welches separat erworben werden kann.
- Entfernen Sie die USIM/SIM-Karte und die Micro-SD-Karte nicht, wenn sie verwendet werden. Durch das Entfernen der Karten im Betrieb können die Karten, das Gerät und die auf den Karten gespeicherten Daten beschädigt werden.

## Anleitung zur Installation

Wie das Management-Programm installiert wird, hängt von dem auf Ihrem PC installierten Betriebssystem ab. Im folgenden Abschnitt wird die Installation am Beispiel von Windows XP erläutert.

## Anschließen des E169 an einen PC

## Hinweis

Schalten Sie Ihren PC erst ein, nachdem Sie den E169 an den PC angschlossen haben. Andernfalls kann sich dies auf die normale Installation des E169 auswirk e n.

Schließen Sie den E169an die USB-Schnittstelle des PCs an.

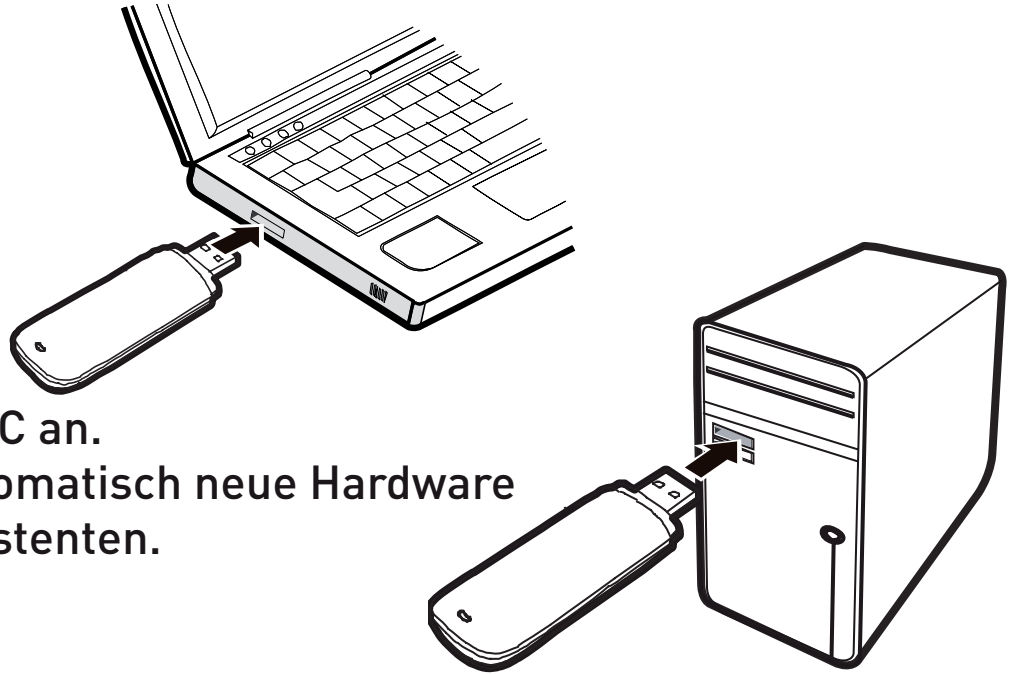

## Installieren des E169

1. S chließen Sie den E169 an den PC an.
2. Das Betriebssystem erkennt automatisch neue Hardware und startet den Installationsassistenten.

## Hinweis

Wenn das Programm nicht automatisch ausgeführt wird, suchen Sie die Datei **AutoRun.exe** im Treiberpfad. Doppelklicken Sie dann auf **AutoRun.exe**, um das Programm auszuführen.

3. Befolgen Sie die Anweisungen des Installationsassistenten.
4. Nach erfolgreicher Installation wird das Schnellwahlsymbol des Management-Programms auf dem Desktop angezeigt.

## Starten des Management-Programms

Nach der Installation des E169 wird das Management-Programm automatisch gestartet. Bei jeder weiteren Verbindung des E169 mit dem PC wird das Manag e- m ent-Programm automatisch gestartet.
Sie können das Management-Programm auch mit einem Doppelklick auf das Schnellwahlsymbol auf dem Desktop starten.

## Deinstallieren des Management-Programms

5. Wählen Sie Start → Systemsteuerung.
6. Suchen Sie das Management-Programm, und klicken Sie auf Programme hinzufügen/entfernen, um das Management-Programm zu deinstallieren.

## Hinweis

Es wird empfohlen, den PC nach der Deinstallation neu zu starten, um so sicherzustellen, dass das Management-Programm vollständig deinstalliert wurde.

## Entfernen des E169

7. Doppelklicken Sie im Infobereich der Taskleiste auf .
Das Dialogfeld Hardware entfernen oder auswerfen wird angezeigt.
8. Wählen Sie die zum E169 gehörende Hardware, und klicken Sie auf Stopp.
9. Wenn die Meldung Das Gerät kann jetzt entfernt werden angezeigt wird, können Sie den E169 entfernen.

## Hinweis

Sie müssen zuerst das Management-Programm beenden, bevor Sie E169 entfernen.

**Verkehrssicherheit**

Beachten Sie beim Gebrauch des Geräts die örtlichen Gesetze und Bestimmungen. Verwenden Sie das drahtlose Gerät nicht beim Führen eines Fahrzeugs, da sonst Unfallgefahr besteht. Hoch-frequente Funksignale können elektronische Systeme von Kraftfahrzeugen beeinflussen. Weitere Informationen erhalten Sie vom Fahrzeughersteller. Platzieren Sie das Gerät in einem Kraftfahr-zeug nicht über dem Airbag oder im Auslösebereich des Airbags. Das Gerät könnte Sie sonst aufgrund der beim Aufblasen des Airbags wirkenden Kräfte verletzen. Verwenden Sie Ihr Gerät nicht, während Sie in einem Flugzeug fliegen. Schalten Sie Ihr Gerät aus, bevor Sie ein Flugzeugs besteigen. Das Verwenden von drahtlosen Geräten in einem Flugzeug könnte dessen Bedienung gefährden und drahtlose Telefonnetzwerke stören. Es könnte auch als rechtswidrig gelten.

Verwenden Sie das Gerät nicht an staubigen, feuchten und schmutzigen Orten und nicht an Orten, die einem Magnetfeld ausgesetzt sind. Die Funktion des Stromkreislaufs könnte sonst nicht gegeben sein. Verwenden Sie das Gerät bei Gewitter und Sturm nicht während des Ladens, um Gefahren durch Blitz-schlag zu vermeiden. Beachten Sie die örtlichen Gesetze und Bestimmungen, während Sie das Gerät verwenden, und respektieren Sie die Privatsphäre sowie die Rechte von anderen. Die Umgebungstem-peratur für den Betrieb des Geräts muss zwischen -10 Grad Celsius und +45 Grad Celsius liegen.

Huawei Co., Ltd. erklärt hiermit, dass dieses Produkt die erforderlichen Bestimmungen und andere relevante Verordnungen der Richtlinie 1999/5/EG einhält.